キネマティック式ミラーホルダー　MHB

RoHS　カタログコード W4504

ベースプレートなどに直接固定でき、高剛性のブラケットを土台にしたキネマティックミラーホルダーです。ミラー以外にも、He-Neレーザ光源やビームエキスパンダーのホルダーとしても利用できます。

- ミラーケースを取り外すことができ、ケースを特注製作することで各種の試料やレーザを取り付けることができます。
- ミラーの調整部はネジ式 (末尾: S)、マイクロメータヘッド式 (末尾：M) の2種類をご用意しています。
- キネマティック式で、回転中心は左上の支点にあります。
- ビームスプリッターにも使用できるキネマティックミラーホルダー (MHG-NL) もご用意しています。

ご案内

- ビームスプリッターにも使用できるキネマティックミラーホルダーMHG-NLシリーズもご用意しています。
- 反射ビームの向きを自由に変えられる、ジンバル式ミラーホルダーMHAシリーズもご用意しています。

注意

- ミラーの角度調整の回転中心はミラーの中心にはありません。ミラーの中心に調整中心が必要な場合はMHAシリーズをご利用ください。
- ビームスプリッターを45度入射で使用する場合は、ミラーの枠に遮られ透過光の有効径が小さくなります。45度透過で使用する場合は、キネマティックミラーホルダーMHG-NLシリーズやジンバル式ミラーホルダーMHAシリーズをご使用ください。

外形図　（単位：mm）

MHB-80M/100M

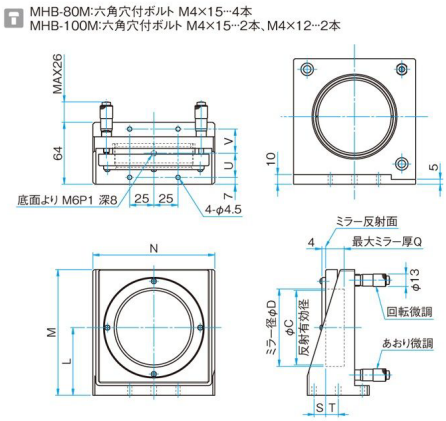

品番	φD [mm]	φC [mm]	L [mm]	M [mm]	N [mm]	Q [mm]	S [mm]	T [mm]	U [mm]	V [mm]
MHB-80M	80	77	70	130	126	18	14	13	25	25
MHB-100M	100	96	80	149	152	19	5	27.5	33	17

MHB-80S/100S

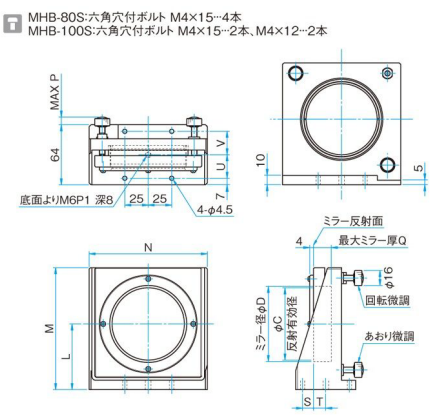

品番	φD [mm]	φC [mm]	L [mm]	M [mm]	N [mm]	MAX P [mm]	Q [mm]	S [mm]	T [mm]	U [mm]	V [mm]
MHB-80S	80	77	70	130	126	12.5	18	14	13	25	25
MHB-100S	100	96	80	149	152	9	19	5	27.5	33	17

仕様

主要材質：アルミ
表面処理：黒塗装

品番	価格 [¥]	適応素子サイズ [mm]	適応素子厚さ [mm]	調整範囲		粗動分解能		マイクロ表示換算		質量 [kg]
				あおり [°]	回転 [°]	あおり [°/回転]	回転 [°/回転]	あおり [°/DIV]	回転 [°/DIV]	
MHB-80M	42,000	φ80	3～18	±2.3	±2.3	約0.29	約0.29	約0.005	約0.005	0.95
MHB-80S	38,000	φ80	3～18	±2.3	±2.3	約0.29	約0.29	-	-	0.95
MHB-100M	50,000	φ100	5～19	±1.9	±1.9	約0.24	約0.24	約0.005	約0.005	1.3
MHB-100S	46,000	φ100	5～19	±1.9	±1.9	約0.24	約0.24	-	-	1.3

SIGMAKOKI シグマ光機株式会社

東京本社／営業部
東京都墨田区緑1-19-9
TEL.03-5638-6551 / FAX.03-5638-6550
E-mail sales@sigma-koki.com

大阪支店
大阪市淀川区西中島4-9-28
TEL.06-6307-4835 / FAX.06-6307-4834
E-mail sales.osaka@sigma-koki.com

九州営業所
福岡市博多区博多駅東1-17-25
TEL.092-481-4300 / FAX.092-481-4310
E-mail sales.kyushu@sigma-koki.com

（参考）ミラーケースの部品図

主要材質: アルミ、表面処理: 黒アルマイト

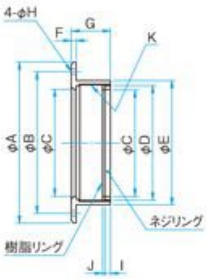

ミラーホルダー品番	φA (mm)	φB (mm)	φC (mm)	φD (mm)	φE (mm)	F (mm)	G (mm)	φH (mm)	I (mm)	J (mm)	K
MHB-25.4S·M	49.5	44	22	25.4(25)	30	3	16	3.5	3	1	M26.4 P0.75
MHB-30S·M	49.5	44	27	30	34	3	16	3.5	3	1	M31 P0.75
MHB-40S·M	64	54	37	40	44	3	18	3.5	3	1	M41 P0.75
MHB-50S·M	74	64	47	50	54	3	23	3.5	3	1	M51 P0.75
MHB-50.8S·M	74	64	47	50.8	54	3	23	3.5	3	1	M51.8 P0.75
MHB-60S·M	84	74	56	60	65	3	24	3.5	3	1	M61 P0.75
MHB-80S·M	104	96	77	80	85	4	27	3.5	3.5	1.5	M81.2 P1
MHB-100S·M	128	118	96	100	107	4	29	4.5	4	1.5	M101.2 P1

SIGMAKOKI シグマ光機株式会社

東京本社／営業部
東京都墨田区緑1-19-9
TEL.03-5638-6551 / FAX.03-5638-6550
E-mail sales@sigma-koki.com

大阪支店
大阪市淀川区西中島4-9-28
TEL.06-6307-4835 / FAX.06-6307-4834
E-mail sales.osaka@sigma-koki.com

九州営業所
福岡市博多区博多駅東1-17-25
TEL.092-481-4300 / FAX.092-481-4310
E-mail sales.kyushu@sigma-koki.com